莱斯特科技
Lesite Technology

LST–RM1

屋面热风焊接机

使用说明书

Manual

使用前请仔细阅读本操作说明书。

只有正确操作才能确保产品长期可靠、无故障地运行。

应用范围

用于PVC-P、PE、TPO、ECB、CSPE、EPDM、PVDF等制成的涂层织物盖面、箔片和均质或涂布的密封膜以及PE涂层带状织物的搭接焊。

注意事项

请在拆机维修前确认已关机并拔掉电源插头，
以免被机器内部裸露的电线或元件带电伤人。

焊机运行时产生高温高热，在不正确使用时有可能会引发火灾或爆炸，
特别是在靠近可燃材料或可爆炸性气体时。

请不要接触热楔（在焊接工作时或焊机工作后尚未完全冷却时），
以免烫伤。

电源电压必须与焊机上标明的额定电压相符，并可靠接地，
要将焊机连接至带保护接地导线的插座。

为保证操作人员的安全及设备可靠运行，
在施工现场电源必须安装稳压电源和漏电保护器。

焊机必须在操作人员一直看管的情况下使用，
否则有可能因高温而引发燃烧或爆炸。

严禁焊机在水中、泥泞的场地上施工使用，避免浸水、雨淋或受潮。

技术参数

型　　号	LST-RM1 BL MOTOR
输入电压	230 V
频率	50 Hz
功率	3600 W
焊接温度	50 - 620 ℃
焊接速度	1~10 m/min
焊缝宽度	40 mm
外形尺寸 (长×宽×高)	530 × 330 × 280 mm
马达	无刷
机身重量	20 Kg
认证	CE
质保	1年

铭牌

型号标识和序号标识均标记在您选用的设备的铭牌上，
在咨询莱斯特销售和服务中心时请提供这些数据。

主要部位

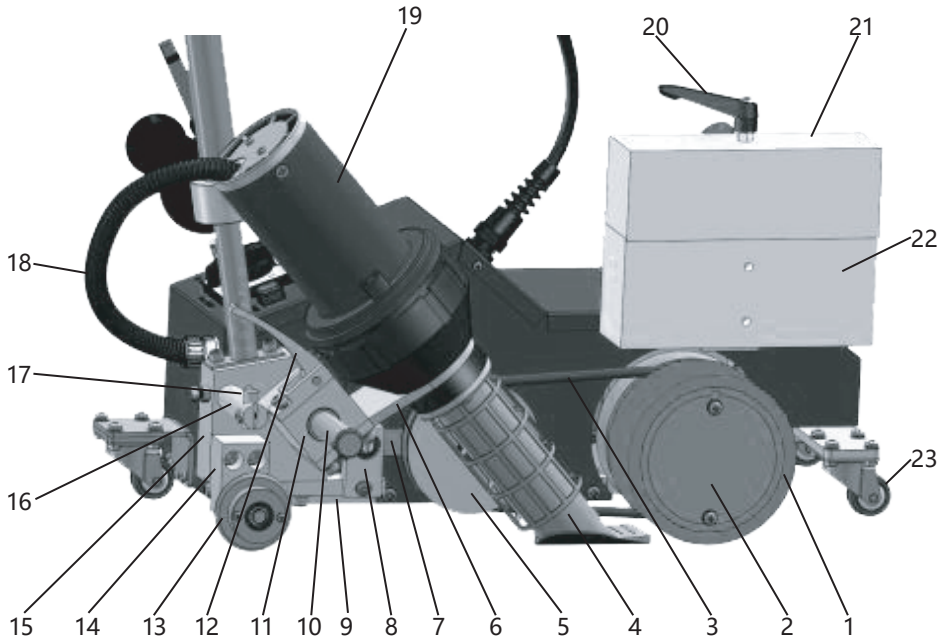

1、驱动胶轮　2、驱动轮　3、圆形带
4、风嘴　5、带轮　6、风枪固定板
7、带轮连杆　8、带轮固定块　9、底板
10、导轨　11、风枪固定滑块　12、风枪定位手柄
13、导向轮　14、导向轮支撑块　15、风枪固定座
16、定位器固定柱　17、激光一字线定位器　18、风枪电源线
19、风枪　20、手柄螺丝　21、配重块1
22、配重块　23、万向轮

主要部位

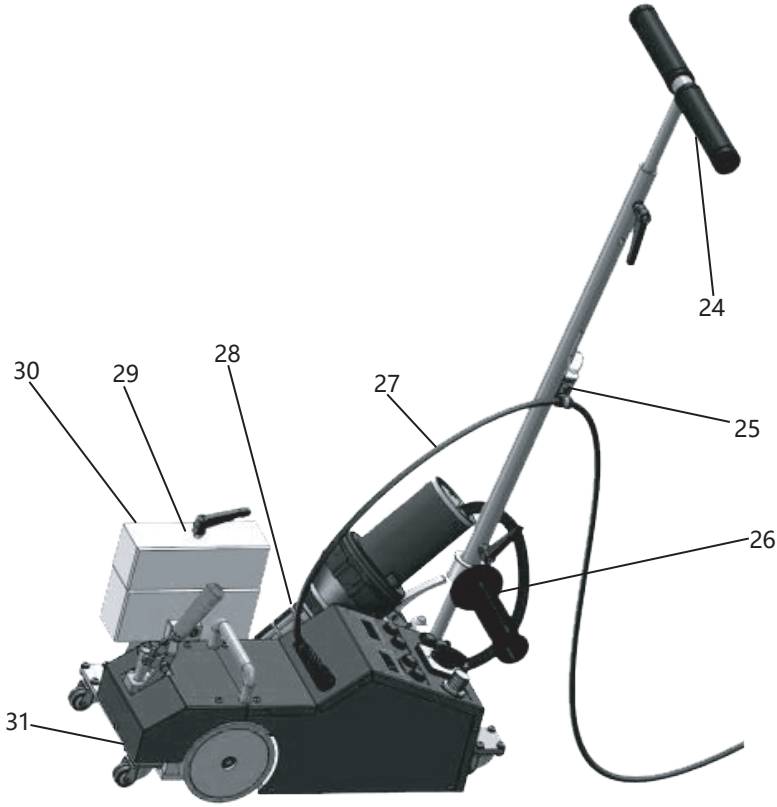

24、把手　　25、卡箍　　26、可动把手

27、总电源线　　28、电缆接头　　29、提手

30、升降手柄　　31、侧边轮

操控面板使用

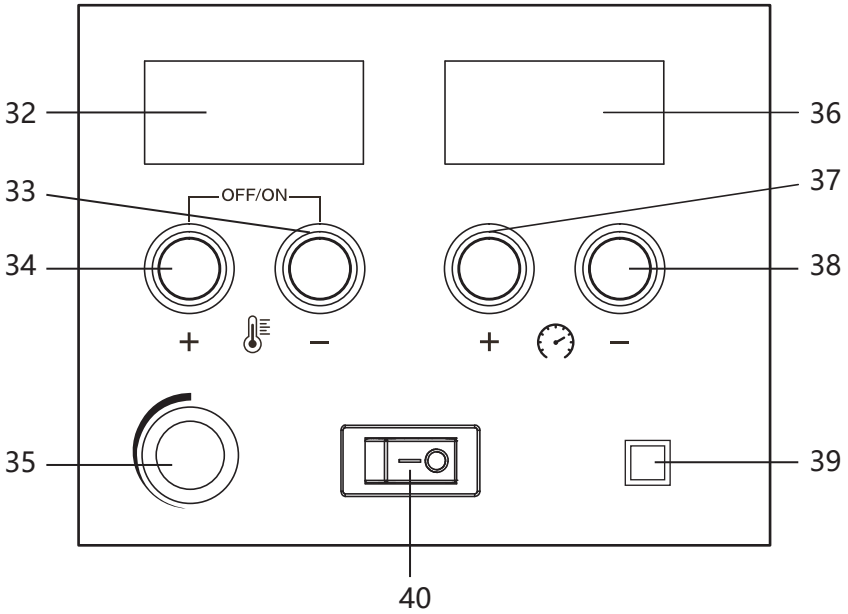

1、电源开关（40）用于开关焊机总电源。

2、打开电源开关（40），液晶显示屏显示如图1所示，此时风枪不加热处于吹自然风状态。

图2

3、同时按下按钮（33）与（34），显示屏显示如图2所示，此时风枪开始加热，直到设定温度。

图2

操控面板使用

4、再次同时按下按钮（33）与（34），液晶显示屏显示如图1所示，此时风枪不加热处于吹自然风状态

5、当风嘴未处于焊接位置时按下行走开关（39）焊机开始行走，当再次按下行走开关时焊机停止行走。

6、当焊机开始行走时，显示屏显示如图3所示。

图3

7、旋钮（35）用于调节风枪风量，顺时针旋转增加风量，逆时针旋转减少风量。

设定焊接参数

1、焊接温度:

用面板上按钮 + 🌡 — 设定所需的焊接温度，具体取决于所焊材料及环境温度。

液晶显示屏会显示设定温度及当前实际温度。

2、焊接速度:

用面板上按钮 + 🏃 — 设定所需的焊接速度，具体速度要与焊接温度相匹配。

液晶显示屏会显示设定速度及运行适时速度。

3、风量:

用面板上按钮 ◎ 设定风量，顺时针增大风量，逆时针减小风量，当环境温度过低而当前温度达不到设定温度时可适当减小风量。

● 本机具有参数记忆功能，即下次开机时焊机会自动使用上次设定的参数而无须重新设定参数。

焊接步骤

1、设定焊接参数（见前述）。
2、待温度到达设定值。
3、焊机定位。
4、拉起风枪定位手柄（12），抬起风枪（19），放低风嘴（4）使其接近下膜，向左移动风枪将风嘴插入搭接膜中并使风嘴到位，这时焊机会自动行走进行焊接。
5、要随时注意导向轮（13）的位置，如偏离位置可轻碰把手（24）进行调整。
6、焊接完成后拉起风枪定位手柄（12），向右移出风嘴直到停止，旋转向上直到锁定。
7、完成焊接工作后，同时按下操控面板上按钮（33）和（34）使风枪处于吹冷风状态，让风嘴冷却。
8、用电源开关关掉电源。

焊机定位

压下升降手柄（30）抬起焊机，移动至焊接位置（上膜边缘与驱动胶轮（1）侧面边缘对齐，并且上膜边缘也要与导向轮（13）边缘对齐），如图4所示。

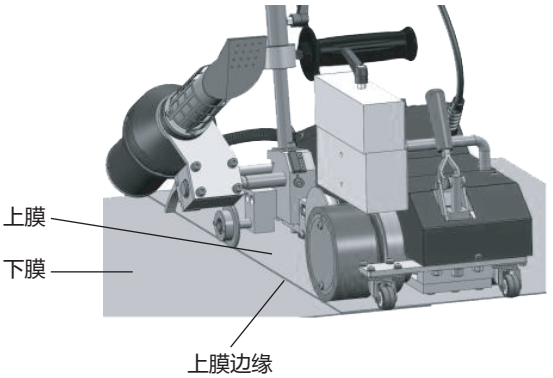

图4

使用说明

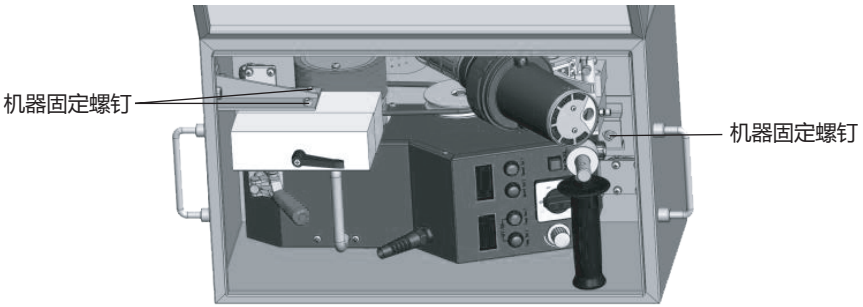

为防止机器在运输过程中受到损坏，所以本机器是用螺钉固定在钢制包装箱内。首次使用机器时需把3只机器固定螺钉松开并拿出才能将机器从包装箱取出，如上图所示。

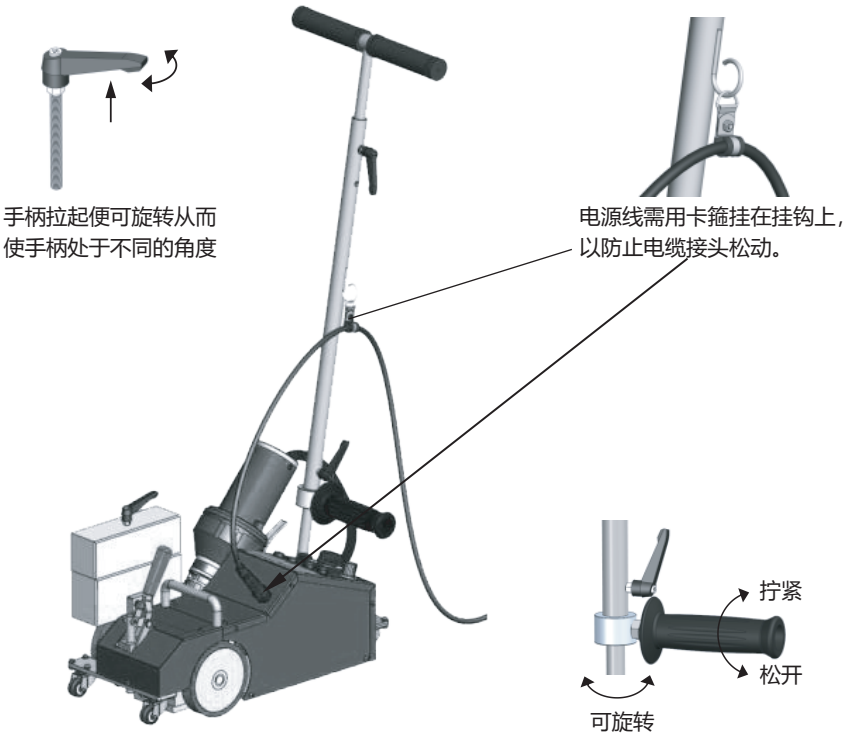

焊机使用条件

1、风嘴与地面的距离应为图5所示（该距离出厂时已调好）。

2、风嘴与驱动胶轮之间前后距离应为图6所示（该距离出厂时已调好），如果距离不对可松开风嘴调整螺钉进行调整，如图7所示。

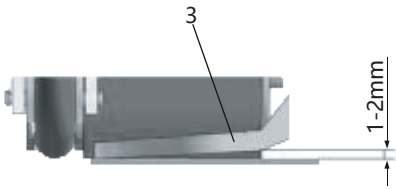

图5

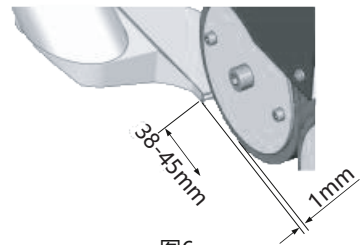

图6

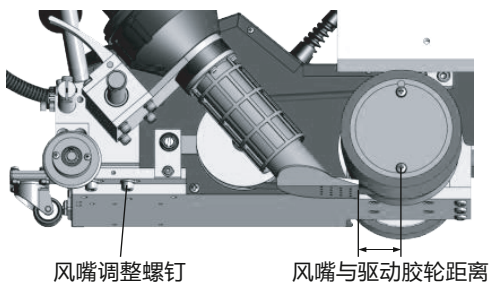

图7

质量保证

· 本产品自向消费者销售之日起保证12个月的保质期。我们将负责材料或制造缺陷造成的故障。我们将自行决定维修或更换有缺陷的部件，以满足保修要求。

· 质量保证不包括易损件的损坏，不包括由于不当处理或维护而造成的损坏或缺陷，也不包括由于产品掉落而造成的破损。对非正常使用和擅自改装的情况应都不在质保范围内。

故障代码

故障代码	故障原因	解决方案
Error T002	未检测到热电偶	检查热电偶接头是否脱落 更换热电偶
Error S002	未检测到加热芯	更换加热芯 检查外罩内插枪芯座线是否熔, 与枪心接触不良
CT:999 Err-T001	未检测到热电偶	检查热电偶接头是否脱落 更换热电偶
Error FANerr	超出光敏值报警	检查风枪电机是否不转 检查风嘴与外罩固定螺丝是否锁紧 检风嘴和滤网是否堵死
PROPmode ST:100	无热电下运行模式	热电偶坏时这种模式可以设定 温度应急使用
Thermoc- oupleERR	未检测到热电偶	检查热电偶接头是否脱落 更换热电偶

维修和备件

· 强烈建议将产品送到莱斯特公司或者授权的维修中心进行专业检查和维修。
· 只允许使用莱斯特原装的备件。

福州莱斯特塑料焊接科技有限公司

电话: 400-668-7810

邮箱: info@lesite.com.cn
网址: www.lesite.com.cn

福建省福州市仓山区金山
浦上工业区 (台江园) 镜浦路5号

Lesite Roofing Hot Air Welder 07/2022-CN